실용신안등록 특허등록 벤처기업 ISO 9001 인증 품질우수제품 클린사업장 나라장터 유럽표준규격

www.**isamhwaeng**.com

SAMHWA ENG

FAN
BLOWER
BAG FILTER
AIR PLUSE DUST COLLECTOR
MIST COLLECTOR
FUME COLLECTOR
CYCLONE
A/C TOWER
VACUUM COLLECTOR
PNEUMATIC CONVEYING SYSTEM

A Leading Company
in Environmental Technology Business in Korea.

SAMHWA ENG CO.,LTD.
인천광역시 서구 가좌동 178-395 (백범로 934번길 10-10)
TEL:(032)577-3960(代) FAX:(032)577-3963
E-mail : top@isamhwaeng.com
www.**isamhwaeng**.com

Printed in Aug. 2014

SAMHWA ENG CO.,LTD.

환경기술의 선두기업 「(주)삼화이엔지」

(주)삼화이엔지는 산업용 집진기, 송풍기, 분체수송시스템 등 환경관련장비를 다루고 있으며,
고객제일주의, 기술제일주의를 경영이념으로 성장하고 있으며, 당사는 토탈엔지니어링 시스템으로
고객에게 더한층 가까이 다가서도록 하겠습니다.
또한 축적된 기술과 노하우를 바탕으로 하여 산업현장에서 고객에게 이익이 될 수 있는 설비를 생산하기 위해
최선을 다하고 있으며, 철저히 품질관리 및 사후관리를 통하여 신뢰받는 기업이 되기 위하여
최선의 노력을 다하겠습니다.

특허 인증현황

사업자등록증

벤처기업확인서

인천광역시
품질우수제품 지정서

공장등록확인서

ISO9001/KSQ9001
인증서

통신판매업 신고증

무역업 고유번호부여증

여과기
직접생산 확인증명서

분진및액적제거장치
특허증

살균장치가 구비된
공기청정기 특허증

필터와 이를 이용한
그라인더 집진기 특허증

휴대용 집진 장치
특허증

분진분리장치 특허증

오일미스트 집진장치
특허증

냄새제거집진기
실용신안등록증

분진제거 암후드덕트
실용신안등록증

집진기
디자인 등록증

X-ZONE
상표 등록증

(주)삼화이엔지
상표 등록증

한국생산기술원
시험성적서

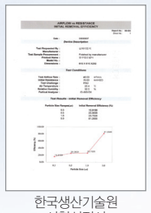
한국생산기술원
시험성적서

한국생산기술원
시험성적서

한국필터시험원
시험성적서

VD 시리즈 CE인증서

PS 시리즈 CE인증서

회사연혁

2014. 03 수출역량강화사업 재 선정
2013. 10 본사/공장 신축 확장 이전 (인천광역시 서구 가좌동 178-395)
2013. 10 한국기계전2013(KOMAF 2013) 참가
2013. 09 벤처기업 재인증 (제20130109213호)
2013. 07 ISO9001 재인증
2013. 06 오일미스트 집진장치 특허등록 (제10-1274261호)
2013. 03 수출역량강화사업 재선정
2012. 11 분진 분리 장치 특허 등록 (제10-1202842호)
2012. 11 대한민국 벤처 창업대전 참가
2012. 09 서울국제 자동화정밀기기전 참가
2012. 07 상하이 한국기계전시회 참가
2012. 05 휴대용 집진 장치 특허 등록 (제10-1149615호)
2012. 03 수출역량강화사업 선정
2011. 11 필터와 이를 이용한 그라인더 집진기 특허 등록 (제10-1094485호)
2011. 11 살균장치가 구비된 공기청정기 특허 등록 (제10-1083478호)
2011. 11 한국환경산업기술원(KEITI) 해외진출 지원사업 선정
2011. 11 인천광역시 품질우수제품 지정
2011. 09 한국기계전2011(KOMAF 2011) 참가
2011. 09 벤처기업 재인증 (제20110106290호)
2011. 07 조달청 나라장터 등록
2011. 07 중소기업중앙회 직접생산확인증명서 발급 (제2011-10525)
2011. 05 오일미스트 집진장치 특허출원 (제10-2001-0044756) OT SERIES 개발 완료
2011. 01 법인전화 – 주식회사 삼화이엔지
2010. 10 제8회 인천국제환경기술전(I-ENVITECH) 참가
2010. 09 분진 분리 장치 특허출원 (제10-2010-0090737호) PSH SERIES 개발 완료
2010. 09 2010 서울국제자동화정밀기기전(KOFAS2010) 참가
2010. 08 ISO9001 / KS Q 9001 인증획득
2010. 07 원형 고압 집진기 디자인 등록(제30-0566711호) SR SERIES 개발 완료
2010. 07 송도테크노파크 기술개발 업체 선정
2010. 05 한국산업단지공단 미니클러스트 회원사 등록
2010. 04 한국산업안전보건공단 유해위험방지 계획서 작성 승인 (FSD-25H)
2010. 03 인천광역시 기술개발업체 선정 (공기청정기 디자인)
2010. 02 휴대용 흄집진기 특허출원 (제1-2010-16757호) FC, FCL SERIES 개발 완료
2009. 12 인천대학교 산학협력 원형필터개발
2009. 12 사이클론형집진기(PSC-150) 일본길강총업휴한회사 수출
2009. 11 인천상공회의소 IP경영협의회 회원사 등록
2009. 10 한국기계전 2009(KOMAF 2009) 참가
2009. 07 살균장치가 구비된 공기 청정기 특허출원
(제10-2009-0070420호) AD SERIES 개발 완료
2009. 05 분진 및 액적제거장치 특허등록 (제10-0899733호)
MXV, MXVS SERIES 개발완료
2009. 05 벤처기업확인 (제 2009014449호)
2009. 05 필터와 이를 이용한 그라인더 집진기 특허출원 (제10-2009-0043632호)
GD, OME SERIES 개발 완료
2009. 01 한국산업안전보건공단 시설업체 기업등록
2009. 01 분진제거용 암후드 덕트 실용신안 등록 (제20-0443107호)
SHA SERIES 개발 완료
2008. 09 영구집진필터 X-ZONE FILTER 상표 등록 (제40-0760554호)
2008. 08 영구집진필터 필터시험 완료 (한국생산기술연구소)
2008. 04 공장등록 (인천 서구 가좌동 560-27 제나동 제108호)
2008. 03 본사 및 공장 확장이전
(인천 서구 가좌동 560-27 제나동 제108호)
2008. 02 무역업 등록(제14129715호)
2008. 01 냄새제거 집진기 실용신안 등록 (제20-0438124호)
ACT SERIES 개발 완료
2007. 05 한미정밀화학(주) 협력업체 등록
2007. 03 삼화이엔지 설립

FS series 백필터형 집진기 04
PS series 에어펄스형 집진기 05
PSC series 사이클론 집진기 06
PSF series 분진폭발 안전대책형 집진기 07
PSM series 레이져흄 집진기 08
GD series 그라인더 집진기 09
VD series 진공 집진기 10
SC series 다목적 집진기 11
FCL series 초소형 분진 집진기 12
SR series 원형 고압 집진기 13
PSS series 중앙집중식 청소장치 14
OS series 소형 냄새제거 집진기 15
ACT series 중형 이동식 A/C TOWER 16
AT series 흡착탑 17
OT series 소형 오일 미스트 집진기 18
OME series 오일 미스트 집진기 19
MX series 미스트 집진기 20
MXVS series 회전 와류 집진기 21
SCR series 세정집진장치 22
EF series 용접흄 집진기 23
FC series 휴대용 흄 집진기 24
CLE series 실험실용 암후드 25
SHA series 산업용 암후드 26
FLE series 플렉시블 암후드 26
ST series 송풍기 27

FS series 백필터형 집진기

용 도

연마작업/포대작업/분체투입작업/샌다작업/절단작업/드릴작업/재단작업/절삭작업/믹서작업/
아크릴 가공작업/파쇄작업/주물절삭작업

특 징

TURBO BLOWER	고효율 TURBO FAN를 장착하였으며, 저소음, 저진동을 실현하였습니다.
MANOMETER (자동형에 부착)	FILTER의 분진 축적 상황을 알려줍니다. 분진털기 시점 및 필터교환 시기를 알려줍니다.
FILTER	사각평면 필터를 채용, 필터의 여과면적이 넓어 미세한 분진까지도 포집이 가능합니다.
	분진 특성에 맞는 다양한 필터를 채용할 수 있습니다.
	필터 교환이 간단한 일체형구조 입니다.
분진털기 방식	자동(M형) : 분진 털기를 ON시 자동으로 분진을 털어냅니다.
	수동(H형) : 분진을 수동으로 탈락시키며, 고장이 없고 경제적입니다.
분진회수 상자	집진기 하부에 장착된 DUST BOX는 슬라이드 방식으로 간단히 탈착되므로 분진 회수가 쉽습니다.
고효율 전처리 시스템 장착	타 집진기에 없는 고효율 전처리 장치를 내장 필터를 오랫동안 쓸수 있도록 하였습니다.

설치사례

Standard Dimension

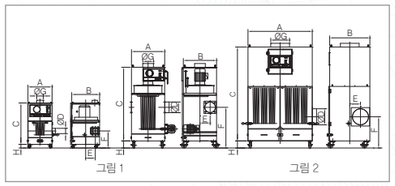

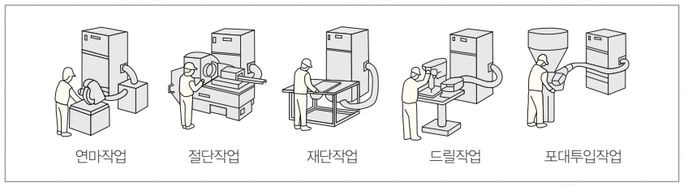

Specification

형식		FS-7			FS-12			FS-25			FS-40			FS-60			FS-80			FS-100			FS-150		
전원		220V 1P, 220/380V 3P 60Hz, 440V(Option), 50Hz(Option)									220/380V 3P 60Hz, 440V(Option), 50Hz(Option)														
BLOWER (60Hz)	풍량 (m³/min)	0	7	15	0	12	15	0	25	35	0	40	68	0	60	85	0	80	140	0	100	150	0	150	230
	정압 (mmAq)	330	250	160	290	200	160	300	230	125	260	230	200	330	230	200	310	250	120	330	250	150	320	250	140
BLOWER (50Hz)	풍량 (m³/min)	0	6	12	0	10	12	0	20	30	0	35	65	0	50	62	0	70	120	0	100	120	0	140	160
	정압 (mmAq)	220	170	110	190	150	110	210	200	50	180	200	120	230	200	190	240	200	90	240	200	190	240	200	190
MOTOR (Kw)		0.75			0.75			1.5			2.2			3.7			5.5			3.7 × 2SET			5.5 × 2SET		
BAG FILTER	여과면적 (m²)	1.6			3.6			7.1			12.5			16.7			25			33			42.5		
	재질	POLYESTER(폴리에스터) 부직포 & 직포																							
	털어내기 방식	Manual			수동 / MOTOR 진동																				
SIZE	A (mm)	450			520			620			750			750			1,200			1,500			1,800		
	B (mm)	520			520			620			750			750			750			750			850		
	C (mm)	755			1260			1,380			1,577			1,577			1,747			1,587			1,747		
	ø D (mm)	100			150			200			250			250			300			350			400		
	E (mm)	180			160			190			225			225			200			200			205		
	F (mm)	280			627			627			750			750			450			592			610		
	ø G (mm)	125			150			200			300			300			350			400			450		
	H (mm)	68			128			128			128			128			160			160			160		
SHAKING MOTOR (Option)		–			0.2kw × 1set												0.2kw × 2set								
바켓용량 (ℓ)		9			16			23			65			65			100			130			130		
개략중량 (Kg)		50			100			135			180			190			320			380			450		
그림		그림 1															그림 2								

* 전원코드는 4심 캡타이아 케이블로 3M가 부속되어 있습니다.
* 본 사양은 성능향상을 위해 예고없이 변경될 수 있습니다.

에어펄스형 집진기 PS series

용 도

믹서작업/분체 투입작업/기판 가공작업/포대작업/
금속가공작업/공기수송투입구/샌다작업/주물절삭작업/
혼합작업/드릴작업/절단작업/재단작업/파쇄작업/
석재조각작업

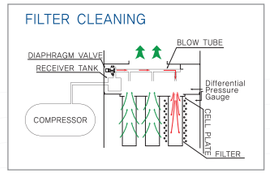

특 징

FILTER	필터의 구조를 카트리지 형태로하여 여과면적을 확보, 미세한 분진까지도 포집이 가능합니다. 필터를 유니트화한 간단한 구조로 교환이 쉽습니다.
전자식 CONTROL PANEL	중앙 집중방식 내장형 채택으로 시인성이 향상 되었습니다.
MANOMETER (자동형에 부착)	필터의 분진 축적 상황파악이 용이하여 교환시기를 쉽게 알 수 있습니다.
연속운전	집진기 운전시 자동적으로 분진을 탈락시키므로 24시간 연속운전이 가능합니다.
FILTER CLEANING	카트리지 필터에 부착된 분진을 JET 방식에 의해 자동적으로 압축공기를 BLOW TUBE를 통해 분사하며 주위의 공기를 끌어들여 역류시킴으로 분진탈진 효율이 높습니다.
TURBO BLOWER	고효율 TURBO FAN를 장착 하였으며, 저소음, 저진동을 실현하였습니다.
고효율 전처리 시스템 장착	타 집진기에 없는 고효율 전처리 장치를 내장 필터를 오랫동안 쓸수 있도록 하였습니다.

설치사례

Standard Dimension

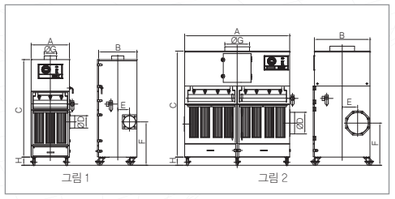

Specification

Type		PS-12			PS-25			PS-40			PS-60			PS-80			PS-100			PS-150			PS-200			PS-300		
전원		220V 1P, 220/380V 3P 60Hz, 440V(Option), 50Hz(Option)						220/380V 3P 60Hz, 440V(Option), 50Hz(Option)																				
BLOWER (60Hz)	풍량 (m³/min)	0	12	15	0	25	35	0	40	68	0	60	85	0	80	140	0	100	150	0	150	230	0	200	250	0	300	360
	정압 (mmAq)	290	200	160	300	230	125	260	230	200	330	230	200	310	250	120	330	250	150	320	250	140	340	260	220	350	260	200
BLOWER (50Hz)	풍량 (m³/min)	0	10	12	0	20	30	0	35	65	0	50	62	0	70	120	0	100	120	0	140	160	0	140	160	0	300	360
	정압 (mmAq)	190	150	110	210	200	50	180	200	120	230	200	190	240	200	90	240	200	190	240	200	190	240	200	190	350	260	200
MOTOR (Kw)		0.75			1.5			2.2			3.7			5.5			3.7 × 2SET			5.5 × 2SET			7.5 × 2SET			11 × 2SET		
FILTER	크기 (W×L)	ø145 × 500L × 75																		ø145 × 800L × 75			ø165 × 800L × 65					
	수량 (Pocket)	4			6			9			12			18			24			24			24			32		
	여과면적 (m²)	7.5			11.25			16.87			22.5			33.75			45			72			100			133.2		
	여과속도 (m/min)	1.6			2.2			2.4			2.7			2.4			2.2			2.1			2			2.3		
	재질	POLYESTER																										
	털어내기 방식	자동 Air pulse 방식																										
솔레노이드 밸브 수		2			3			3			4			6			8			8			8			8		
에어 소비량 (Nl/min)		20			20			20			35			40			60			60			80			100		
SIZE	A (mm)	520			620			750			850			1290			1700			1700			1950			2010		
	B (mm)	520			620			750			750			900			900			950			1000			1250		
	C (mm)	1410			1580			1625			1668			1830			1715			2090			2195			2270		
	ø D (mm)	150			200			250			250			300			350			400			500			600		
	E (mm)	165			190			225			225			275			250			250			230			305		
	F (mm)	500			420			600			600			575			550			700			710			710		
	ø G (mm)	150			200			300			300			350			400			450			550			650		
	H (mm)	128			128			128			128			160			160			160			160			160		
버켓용량 (ℓ)		16			45			65			80			100			130			130			170			170		
개략중량 (Kg)		165			200			300			380			490			580			720			940			1450		
그림		그림 1												그림 2														

* 본 사양은 성능향상을 위해 예고없이 변경될 수 있습니다.

PSC series 사이클론 집진기

용 도

믹서작업/분체 투입작업/기판 가공작업/포대작업/금속가공작업/공기수송투입구/샌다작업/
주물절삭작업/혼합작업/드릴작업/절단작업/재단작업/파쇄작업/석재조각작업

특 징

FILTER	필터의 구조를 카트리지 형태로하여 여과면적을 확보, 미세한 분진까지도 포집이 가능합니다. 필터를 유니트화한 간단한 구조로 교환이 쉽습니다.
전자식 CONTROL PANEL	중앙 집중방식 내장형 채택으로 시인성이 향상 되었습니다.
MANOMETER(자동형에 부착)	필터의 분진 축적 상황파악이 용이하여 교환시기를 쉽게 알 수 있습니다.
연속운전	집진기 운전시 자동적으로 분진을 탈락시키므로 24시간 연속운전이 가능합니다.
FILTER CLEANING	카트리지 필터에 부착된 분진을 JET 방식에 의해 자동적으로 압축공기를 BLOW TUBE를 통해 분사하며 주위의 공기를 끌어들여 역류시킴으로 분진탈진 효율이 높습니다.
TURBO BLOWER	고효율 TURBO FAN를 장착 하였으며, 저소음, 저진동을 실현하였습니다.
고효율 사이클론 장착	특수 가이드 밴 부착으로 분진 포집 효율이 높습니다.

설치사례

Standard Dimension

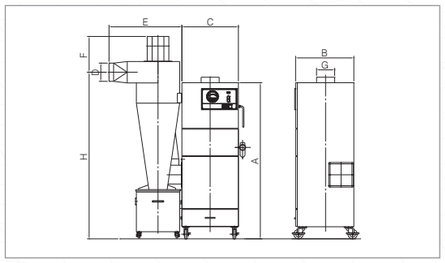

Specification

Type		PSC-12			PSC-25			PSC-40			PSC-60		
전원		220V 1P, 220/380V 3P 60Hz, 440V(Option), 50Hz(Option)						220/380V 3P 60Hz, 440V(Option), 50Hz(Option)					
BLOWER (60Hz)	풍량 (m³/min)	0	12	15	0	25	35	0	40	68	0	60	85
	정압 (mmAq)	290	200	160	300	230	125	260	230	200	330	230	200
BLOWER (50Hz)	풍량 (m³/min)	0	10	12	0	20	30	0	35	65	0	50	62
	정압 (mmAq)	190	150	110	210	200	50	180	200	120	230	200	190
MOTOR (Kw)		0.75			1.5			2.2			3.7		
FILTER	크기 (W×L)	ø145 × 500L × 75											
	수량 (Pocket)	4			6			9			12		
	여과면적 (m²)	7.5			11.25			16.87			22.5		
	여과속도 (m/min)	1.6			2.2			2.4			2.7		
	재질	POLYESTER											
	털어내기 방식	자동 Air pulse 방식											
솔레노이드 밸브 수		2			3			3			4		
에어 소비량 (Nl/min)		20			20			20			35		
SIZE	A (mm)	1540			1710			1750			1780		
	B (mm)	520			620			750			750		
	C (mm)	520			620			750			850		
	øD (mm)	150			200			250			250		
	E (mm)	630			800			1050			1350		
	F (mm)	320			400			550			600		
	øG (mm)	150			200			300			300		
	H (mm)	1400			1830			2100			2580		
버켓용량 (ℓ)		16			45			65			80		
개략중량 (Kg)		165			200			300			380		

* 본 사양은 성능향상을 위해 예고없이 변경될 수 있습니다.

분진폭발 안전대책형 집진기 PSF series

용 도

알루미늄흄, 미분/알루미늄 경합금/티탄/전분/마그네슘/유황/미분탄 등의 흡입

특 징

분진폭발의 원인을 최소화한 구조

PSF SERIES는 폭발성 분진 등에 대해 분진 폭발의 원인을 최소한 구조로 밀폐형 구조에 따른 집진기 폭발시 재산과 인명피해를 줄이기 위한 최소한 구조이다.

1. 제전성 카트리지 필터
2. 솔레로이드 엔크로져를 채용
3. 방폭 MOTOR 옵션
4. 역류 방지 댐퍼 채용
5. 폭압방산구 채용

설치사례

Standard Dimension

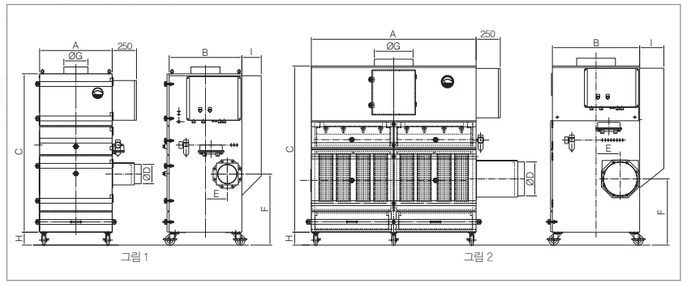

Specification

Type		PSF-12			PSF-25			PSF-40			PSF-60			PSF-80			PSF-100			PSF-150			PSF-200			PSF-300		
전원		220V 1P, 220/380 3P 60Hz, 440V(Option), 50Hz(Option)						220V/380V 3P 60Hz, 440V(Option), 50Hz(Option)																				
BLOWER (60Hz)	풍량 (m³/min)	0	12	15	0	25	35	0	40	68	0	60	85	0	80	140	0	100	150	0	150	230	0	200	250	0	300	360
	정압 (mmAq)	290	200	160	300	230	125	260	230	200	330	230	200	310	250	120	330	250	150	320	250	140	340	260	220	350	260	200
BLOWER (50Hz)	풍량 (m³/min)	0	10	12	0	20	30	0	35	65	0	50	62	0	70	120	0	100	120	0	140	160	0	200	250	0	300	360
	정압 (mmAq)	190	150	110	210	200	50	180	200	120	230	200	190	240	200	90	240	200	190	240	200	190	340	260	220	350	260	200
MOTOR (Kw)		0.75			1.5			2.2			3.7			5.5			3.7 × 2SET			5.5 × 2SET			7.5 × 2SET			11 × 2SET		
FILTER	크기 (W×L)	ø145 × 500L × 75																		ø145 × 800L × 75			ø165 × 800L × 65					
	수량 (Pocket)	4			6			9			12			18			24			24			24			32		
	여과면적 (m²)	7.5			11.25			16.87			22.5			33.75			45			72			100			133.2		
	여과속도 (m/min)	1.6			2.2			2.4			2.7			2.4			2.2			2.1			2			2.3		
	재질	POLYESTER																										
	털어내기 방식	자동 Air pulse 방식																										
솔레노이드 밸브 수		2			3			3			4			6			8			8			8			8		
에어 소비량 (Nl/min)		20			20			20			35			40			60			60			80			100		
SIZE	A (mm)	520			620			750			850			1290			1700			1700			1950			2010		
	B (mm)	520			620			750			750			900			900			950			1000			1250		
	C (mm)	1410			1580			1625			1668			1830			1715			2090			2195			2270		
	øD (mm)	150			200			250			250			300			350			400			500			600		
	E (mm)	165			190			225			225			275			250			250			230			305		
	F (mm)	500			420			600			600			575			550			700			710			710		
	øG (mm)	150			200			300			300			350			400			450			550			650		
	H (mm)	128			128			128			128			160			160			160			160			160		
	I (mm)	150			150			200			200			250			250			250			300			300		
버켓용량 (ℓ)		16			45			65			80			100			130			130			170			170		
개략중량 (Kg)		180			220			320			400			510			610			750			1000			1510		

* 본 사양은 성능향상을 위해 예고없이 변경될 수 있습니다.

PSM series 레이져흄 집진기

용 도

레이져 가공/프라즈마 흄 가공/용접/금속 절단가공/기타 흄이 발생하는 작업

특 징

FILTER	필터의 구조를 카트리지 형태로하여 여과면적을 확보, 미세한 흄까지도 포집이 가능합니다. 필터를 유니트화한 간단한 구조로 교환이 쉽습니다.
전자식 CONTROL PANEL	중앙 집중방식 내장형 채택으로 시인성이 향상 되었습니다.
MANOMETER(자동형에 부착)	필터의 분진 축적 상황파악이 용이하여 교환시기를 쉽게 알 수 있습니다.
연속운전	집진기 운전시 자동적으로 분진을 탈락시키므로 24시간 연속운전이 가능합니다.
FILTER CLEANING	카트리지 필터에 부착된 분진을 JET 방식에 의해 자동적으로 압축공기를 BLOW TUBE를 통해 분사하며 주위의 공기를 끌어들여 역류시킴으로 분진탈진 효율이 높습니다.
TURBO BLOWER	고효율 TURO FAN를 장착 하였으며, 저소음, 저진동을 실현하였습니다.
불꽃방치 필터 (VOLTEX FILTER)옵션	타 집진기에 없는 불꽃 방지 필터 내장으로 필터 수명연장 불꽃 예방도움이 된다. 흄속에 포함되는 이물질을 처리 한다.

설치사례

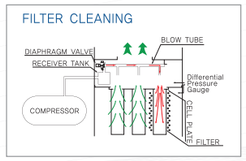

1차 FILTER :
VOLTEX FILTER(OPTION)

Standard Dimension

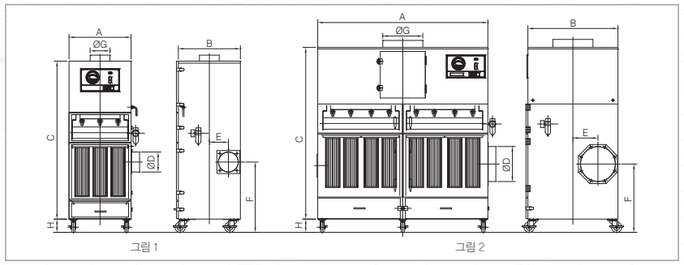

Specification

Type		PSM-12			PSM-25			PSM-40			PSM-60			PSM-80			PSM-100			PSM-150			PSM-200			PSM-300		
전원		220V 1P, 220/380V 3P 50Hz, 440V(Option)						220/380V 3P 50Hz, 440V(Option)																				
BLOWER (60Hz)	풍량 (m³/min)	0	12	15	0	25	35	0	40	68	0	60	85	0	80	140	0	100	150	0	150	230	0	200	250	0	300	360
	정압 (mmAq)	290	200	160	300	230	125	260	230	200	330	230	200	310	250	120	330	250	150	320	250	140	340	260	220	350	260	200
BLOWER (50Hz)	풍량 (m³/min)	0	10	12	0	20	30	0	35	65	0	50	62	0	70	120	0	100	120	0	140	160	0	200	250	0	300	360
	정압 (mmAq)	190	150	110	210	200	50	180	200	120	230	200	190	240	200	90	240	200	190	240	200	190	340	260	220	350	260	200
MOTOR (Kw)		0.75			1.5			2.2			3.7			5.5			3.7 × 2SET			5.5 × 2SET			7.5 × 2SET			11 × 2SET		
FILTER	크기 (W×L)	ø145 × 500L × 75																		ø145 × 800L × 75			ø165 × 800L × 65					
	수량 (Pocket)	4			6			9			12			18			24			24			24			32		
	여과면적 (m²)	7.5			11.25			16.87			22.5			33.75			45			72			100			133.2		
	여과속도 (m/min)	1.6			2.2			2.4			2.7			2.4			2.2			2.1			2			2.3		
	재질	POLYESTER																										
	털어내기 방식	자동 Air pulse 방식																										
솔레노이드 밸브 수		2			3			3			4			6			8			8			8			8		
에어 소비량 (Nl/min)		20			20			20			35			40			60			60			80			100		
SIZE	A (mm)	520			620			750			850			1290			1700			1700			1950			2010		
	B (mm)	520			620			750			750			900			900			950			1000			1250		
	C (mm)	1410			1580			1625			1668			1830			1715			2090			2195			2270		
	ø D (mm)	150			200			250			250			300			350			400			500			600		
	E (mm)	165			190			225			225			275			250			250			230			305		
	F (mm)	500			420			600			600			575			550			700			710			710		
	ø G (mm)	150			200			300			300			350			400			450			550			650		
	H (mm)	128			128			128			128			160			160			160			160			160		
버켓용량 (ℓ)		16			45			65			80			100			130			130			170			170		
개략중량 (Kg)		165			200			300			380			490			580			720			940			1450		
그림		그림 1												그림 2														

* 본 사양은 성능향상을 위해 예고없이 변경될 수 있습니다.

그라인더 집진기 GD series

특허등록
(제10-1094485호)

용 도

치공구 연마/Buffing 가공/기타 Grinder 작업

특 징

Grinder와 집진기 일체화	Grinder와 집진기를 일체화하여 발생분진을 간단히 포집합니다.
Simple Design	Simple Design설계로 외관이 미려합니다.
원형전처리필터내장	불꽃침강장치 뿐만 아니라 필터 수명을 연장하는 원형전처리 필터를 채용했습니다.
방진고무장착	방진고무 장착으로 Grinder진동을 자체 흡수하여 정숙운전이 가능합니다.
소음기 내장	Silencer(소음기)를 내장하여 저소음을 실현했습니다.

설치사례

1차 FILTER :
VOLTEX FILTER

Standard Dimension

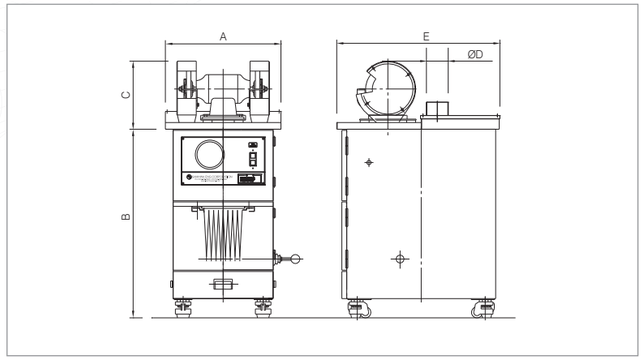

Specification

Type		GD-100		
전원		220V 1P AC 60Hz		
BLOWER (60Hz)	풍량 (m³/min)	0	7	15
	정압 (mmAq)	330	250	160
BLOWER (50Hz)	풍량 (m³/min)	0	6	12
	정압 (mmAq)	220	170	110
MOTOR (Kw)		0.75		
FILTER	크기 (W×L)	435 × 600		
	수량 (Pocket)	8		
	여과면적 (m²)	1.6		
재질		POLYESTER(폴리에스터) 부직포		
털어내기 방식		Hand shaking (수동진동방식)		
GRINDER	Output (W)	510		
	Grinding Stone (ø × T)	200 × 20		
SIZE	A (mm)	520		
	B (mm)	850		
	C (mm)	305		
	ø D (mm)	100		
	E (mm)	735		
버켓용량 (ℓ)		13		
개략중량 (Kg)		80		

* 본 사양은 성능향상을 위해 예고없이 변경될 수 있습니다.

VD series 진공 집진기

용 도

ROUTER M/C 집진, 쇼트 블라스트 작업, 금형가공 작업, 연속가동형 청소기, 기판가공 작업, 프레스 스크랩 회수기

특 징

- 고성능 RING BLOWER 탑재로 고풍압을 실현 했습니다.
- 자체 냉각 SYSTEM도입으로 발열이 없어 연속운전이 가능합니다.
- COMPACT한 설계로 좁은공간에 설치가 가능합니다.
- 내장형 소음기 장착으로 정숙운전이 가능합니다.

설치사례

Standard Dimension

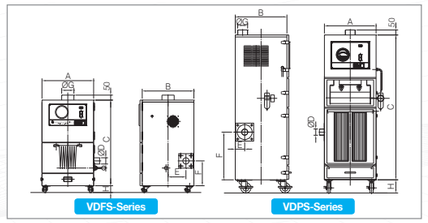

Relief valve
(OPTION)

Specification

진공 백필터형 집진기 (VDFS-Series)

Type		VDFS-200			VDFS-300			VDFS-400			VDFS-500			VDFS-600			VDFS-700		
전원		220V 1P, 220/380V 3P 60Hz, 50Hz(Option)									220/380V 3P 60Hz, 440V(Option), 50Hz(Option)								
BLOWER (60Hz)	풍량 (m³/min)	0	1	1.7	0	2	2.9	0	3	4.2	0	4	4.2	0	6	6.2	0	6	6.2
	정압 (mmAq)	1700	1250	0	1,400	1,200	0	2,000	1,400	0	3,000	900	0	2,700	800	0	3,200	500	0
BLOWER (50Hz)	풍량 (m³/min)	0	1	1.4	0	2.0	2.4	0	3	4	0	3	4	0	4.5	5.2	0	4	5.2
	정압 (mmAq)	1300	750	0	1,400	750	0	2,200	1,000	0	2,700	1,100	0	2,800	1,000	0	3,200	1,500	3,250
MOTOR (Kw)		0.5			0.85			1.9			2.6			3.7			4.6		
FILTER	크기 (W×L)	420 × 200L																	
	수량 (Pocket)	8																	
	여과면적 (m²)	1.6																	
	재질	POLYESTER																	
	털어내기방식	Hand shaking (수동진동방식)																	
SIZE	A (mm)	520																	
	B (mm)	520																	
	C (mm)	855																	
	ø D (mm)	35			35			45			65								
	E (mm)	180																	
	F (mm)	300																	
	ø G (mm)	100																	
	H (mm)	68																	
버켓요량 (ℓ)		16																	
개략중량 (Kg)		70			80			90			100			110			110		
소음 (DB)		60			62			62			64			66			68		

진공 에어펄스형 집진기 (VDPS-Series)

Type		VDPS-200			VDPS-300			VDPS-400			VDPS-500			VDPS-600			VDPS-700		
전원		220V 1P, 220/380V 3P 60Hz, 50Hz(Option)									220/380V 3P 60Hz, 440V(Option), 50Hz(Option)								
BLOWER (60Hz)	풍량 (m³/min)	0	1	1.7	0	2	2.9	0	3	4.2	0	4	4.2	0	6	6.2	0	6	6.2
	정압 (mmAq)	1700	1250	0	1,400	1,200	0	2,000	1,400	0	3,000	900	0	2,700	800	0	3,200	500	0
BLOWER (50Hz)	풍량 (m³/min)	0	1	1.4	0	2.0	2.4	0	3	4	0	3	4	0	4.5	5.2	0	4	5.2
	정압 (mmAq)	1300	750	0	1,400	750	0	2,200	1,000	0	2,700	1,100	0	2,800	1,000	0	3,200	1,500	3,250
MOTOR (Kw)		0.5			0.85			1.9			2.6			3.7			4.6		
FILTER	크기 (W×L)	ø145 × 500L × 75																	
	수량 (Pocket)	4																	
	여과면적 (m²)	7.5																	
	재질	POLYESTER																	
	털어내기방식	자동 Air pulse 방식																	
SIZE	A (mm)	520																	
	B (mm)	520																	
	C (mm)	1500																	
	ø D (mm)	38			38			45			65								
	E (mm)	95																	
	F (mm)	480																	
	ø G (mm)	100																	
	H (mm)	133																	
버켓요량 (ℓ)		16																	
개략중량 (Kg)		200			210			220			230			230			250		
소음 (DB)		60			62			62			64			66			68		

* 본 사양은 성능향상을 위해 예고없이 변경될 수 있습니다.

다목적 집진기 SC series

용 도

레이저 조각, 마킹, 납땜작업, 화학 및 약품 실험실, 연구소, 소규모 분진 제거, 전기 · 전자부품 조립라인

특 징

- 상하부좌우측에 격벽을 형성하므로서 저소음을 실현하였습니다.
- 필터 교환이 슬라이드 방식의로 필터교환이 간편합니다.
- 각각의 필터가 호환이 가능한 필터로 되어 있습니다.
- DUST CHAMBER는 슬라이드 방식으로 간단히 탈착되므로 분진 회수가 쉽습니다.
- 옵션 필터 선택의로 용도에 맞는 집진기를 선택 사용할 수 있습니다.

설치사례

Standard Dimension

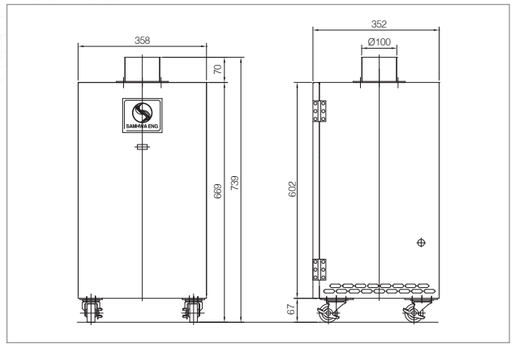

Specification

Type		SC-20		
전원		납땜 집진기	분진 집진기	냄새제거 집진기
		220V 1P 50Hz, 60Hz, 220/380V 3P		
BLOWER (60Hz)	풍량 (m³/min)	0	5	11
	정압 (mmAq)	120	70	0
BLOWER (50Hz)	풍량 (m³/min)	0	4	9.5
	정압 (mmAq)	90	70	0
MOTOR (Kw)		0.25		
1차 필터	크기 (W×L×H)	340 × 340 × 20	340 × 340 × 80	340 × 340 × 20
	필터종류	PRE FILTER	POLYESTER 부직포	PRE FILTER
2차 필터	크기 (W×L×H)	340 × 340 × 70	340 × 340 × 70	340 × 340 × 70
	필터종류	HEPA FILTER	HEPA FILTER	CARBON FILTER
3차 필터	크기 (W×L×H)	340 × 340 × 70		340 × 340 × 70
	필터종류	CARBON FILTER		CARBON FILTER
기계크기 (W×L×H)		358 × 352 × 710		
흡입구 직경 (mm) D TYPE		ø100 × 1EA		
흡입구 직경 (mm) F TYPE		ø62 × 2EA		
개략중량 (Kg)		50		

* 본 사양은 성능향상을 위해 예고없이 변경될 수 있습니다.

FCL series 초소형 분진 집진기

특허등록
(제10-1149615호)

용 도

치과기공소, 귀금속분진, 금속연마분진, 정밀부품가공, 레이저 가공

특 징

- 사이클론방식의 전처리기능을 채용하여 필터사용 기간을 늘려줍니다.
- 고풍압이므로 무거운 분진흡입이 가능합니다.
- 0.3μ 입자를 99.97% 제거하는 고성능 헤파필터를 사용하였습니다. (폐질환을 예방 합니다.)
- 컴팩트한 사이즈로 협소한 공간에서도 사용가능합니다.
- 저소음 설계로 실내작업에 적당합니다.
- 필터의 설치가 간편하므로 청소및 교체가 편리합니다.
- 조작이 간단합니다.
- 분진서랍이 있으므로 분진회수가 간편합니다.
- 작업의 편의를 위한 원격스위치도 설치가능합니다. (옵션)
- 특허등록 (제10-1149615호)

설치사례

Standard Dimension

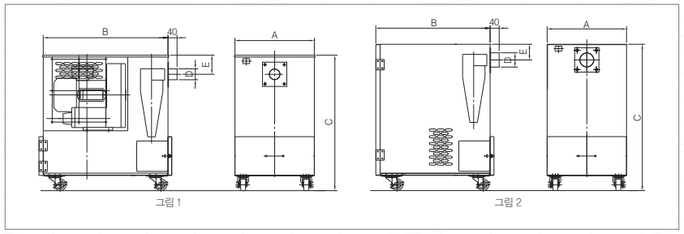

Specification

Type		FCLR-100			FCLR-200			FCLR-300			FCLR-400			FCLR-500			FCLR-600			FCL-700		
전원		20V 1P, 220/380V 3P 60Hz, 50Hz(Option)									220/380V 3P 60Hz, 440V(Option), 50Hz(Option)											
BLOWER (60Hz)	풍량 (m³/min)	0	0.75	1	0	1	1.7	0	2	2.9	0	3	4.2	0	4	4.2	0	6	6.2	0	5	11
	정압 (mmAq)	3300	400	0	1700	1250	0	1,400	1,200	0	2,000	1,400	0	3,000	900	0	2,700	800	0	120	70	0
BLOWER (50Hz)	풍량 (m³/min)	0	0.5	0.8	0	1	1.4	0	2.0	2.4	0	3	4	0	3	4	0	4.5	5.2	0	4.0	9.5
	정압 (mmAq)	2,800	390	0	1,300	750	0	1,400	750	0	2,200	1,000	0	2,700	1,100	0	2,800	1,000	0	90	70	0
MOTOR (Kw)		0.2			0.5			0.85			1.9			2.6			3.7			0.25		
FILTER	1차 필터	PRE FILTER																				
	2차 필터	HEPA FILTER																				
SIZE	A (mm)	350									420									350		
	B (mm)	550									680									504		
	C (mm)	597									670									645		
	ø D (mm)	23			35			35			63									63		
	E (mm)	84									86									69		
바스켓용량 (ℓ)		6									8									6		
중량 (Kg)		70			80			85			85									60		
소음 (DB)		65									70									65		
그림		그림 1																		그림 2		

* 본 사양은 성능향상을 위해 예고없이 변경될 수 있습니다.

원형 고압 집진기 SR series

디자인등록
(제30-0566711호)

용 도

믹서작업/분체 투입작업/기판 가공작업/포대작업/금속가공작업/공기수송투입구/샌다작업/주물절삭작업/혼합작업/드릴작업, 절단작업/재단작업/파쇄작업/석재조각작업

특 징

FILTER	필터의 구조를 카트리지 형태로하여 여과면적을 확보, 미세한 분진까지도 포집이 가능합니다.
MANOMETER (자동형에 부착)	필터의 분진 축적 상황파악이 용이하여 교환시기를 쉽게 알 수 있습니다.
연속운전	집진기 운전시 자동적으로 분진을 탈락시키므로 24시간 연속운전이 가능합니다.
FILTER CLEANING	카트리지 필터에 부착된 분진을 JET 방식에 의해 자동적으로 압축공기를 BLOW TUBE를 통해 분사하며 주위의 공기를 끌어들여 역류시킴으로 분진탈진 효율이 높습니다.
TURBO BLOWER	고압의 터보 블로와나 링부로와의 사용에 적합니다.
고효율 전처리 시스템 장착	타 집진기에 없는 고효율 전처리 장치를 사용하여 내장 필터를 오랫동안 쓸 수 있도록 하였습니다.

설치사례

Standard Dimension

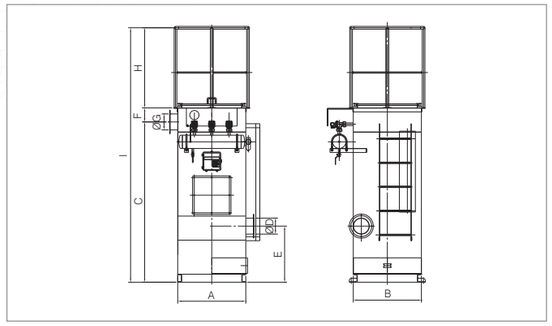

Specification

Type		SR-10	SR-40	SR-80
전원		220/380V 3P 60Hz, 440V(Option), 50Hz(Option)		
BLOWER	풍량 (m³/min)	10	40	80
	정압 (mmAq)	OPTION		
	MOTOR (Kw)	OPTION		
FILTER	크기 (W×L)	ø200 × 500L	ø200 × 1000L	ø200 × 1500L
	수량	6	6	6
	여과면적 (m²)	12	24	36
	여과속도 (m/min)	0.83	1.66	2.22
재질		POLYESTER		
털어내기 방식		자동 Air pulse 방식		
솔레노이드 밸브 수		3	3	3
에어 소비량 (Nl/min)		30	30	30
SIZE	A (mm)	850	850	850
	B (mm)	850	850	850
	C (mm)	1325	2000	2400
	ø D (mm)	100	200	250
	E (mm)	550	700	550
	F (mm)	150	200	200
	ø G (mm)	100	200	250
	H (mm)	1000	1830	1000
	I (mm)	2475	3200	3600
버켓용량 (ℓ)		90	90	90
개략중량 (Kg)		150	250	350

* 본 사양은 성능향상을 위해 예고없이 변경될 수 있습니다.

PSS series 중앙집중식 청소장치

용 도

공장바닥 이물질 제거/공장내 미세한 분진제거/
금속 및 기계공장 현장의 각종 분진/약품공장 및 화학공장/
환경정화/특히클린룸

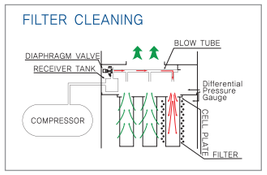

특 징

FILTER	필터의 구조를 카트리지 형태로하여 여과면적을 확보, 미세한 분진까지도 포집 가능합니다. 필터를 유니트화한 간단한 구조로 교환이 쉽습니다.
전자식 CONTROL PANEL	중앙 집중방식 내장형 채택으로 시인성이 향상 되었습니다.
MANOMETER(자동형에 부착)	필터의 분진 축적 상황파악이 용이하여 교환시기를 쉽게 알 수 있습니다.
연속운전	집진기 운전시 자동적으로 분진을 탈락시키므로 24시간 연속운전이 가능합니다.
FILTER CLEANING	카트리지 필터에 부착된 분진을 JET 방식에 의해 자동적으로 압축공기를 BLOW TUBE를 통해 분사하며 주위의 공기를 끌어들여 역류시킴으로 분진탈진 효율이 높습니다.
TURBO BLOWER	고효율 TURBO FAN를 장착 하였으며, 저소음, 저진동을 실현하였습니다.
고효율 사이클론 장착	특수 가이드 밴 부착으로 분진 포집 효율이 높습니다.

Standard Dimension

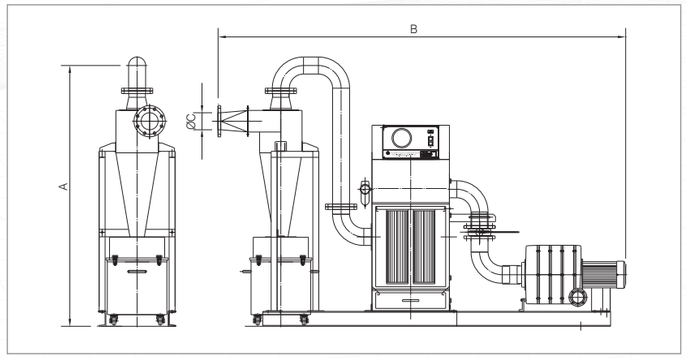

Specification

Type		PSS-12
전원		220V 1P, 220/380 3P 60Hz, 440V(Option), 50Hz(Option)
BLOWER	풍량 (m³/min)	12
	정압 (mmAq)	OPTION
	MOTOR (Kw)	OPTION
FILTER	크기 (W×L)	ø145 × 500L × 75
	수량 (Pocket)	4
	여과면적 (m²)	7.5
	여과속도 (m/min)	1.6
재질		POLYESTER
털어내기 방식		자동 Air pulse 방식
솔레노이드 밸브 수		2
에어 소비량 (Nl/min)		20
SIZE	A (mm)	1800
	B (mm)	2700
	C (mm)	100A
버켓용량 (ℓ)		16
개략중량 (Kg)		300

* 본 사양은 성능향상을 위해 예고없이 변경될 수 있습니다.

소형 냄새제거 집진기 OS series

용 도

레이져조각/마킹, 납땜작업/화학 및 약품 실험실 & 연구소

특 징

– 최적설계에 의한 Compact Size로 좁은 공간에 설치가 가능합니다.
– 활성탄 섬유필터와 입상 활성탄의 조합으로 수명이 길고 효율이 높습니다.

설치사례

Standard Dimension

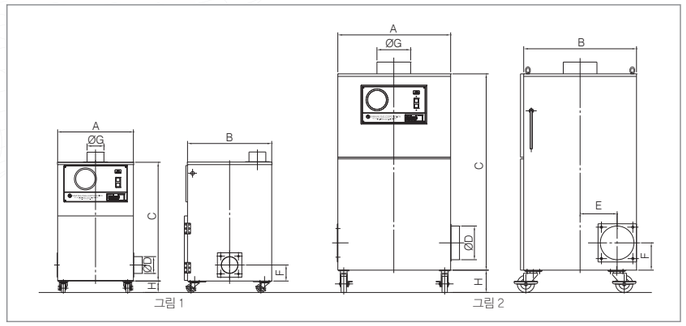

Specification

Type		OS-50			OS-100			OS-200		
전원		220V 1P, 220/380V 3P 60Hz, 440V(Option), 50Hz(Option)								
BLOWER (60Hz)	풍량 (m³/min)	0	7	15	0	12	15	0	25	35
	정압 (mmAq)	330	250	160	290	200	160	300	230	125
BLOWER (50Hz)	풍량 (m³/min)	0	6	12	0	10	12	0	20	30
	정압 (mmAq)	220	170	110	190	150	110	210	200	50
MOTOR (Kw)		0.75			0.75			1.5		
1차 필터 (PRE)		400 × 500 × 20			610 × 610 × 20			610 × 610 × 20		
2차 필터 (HEPA)		400 × 500 × 75			610 × 610 × 75			610 × 610 × 150		
3차 필터 (CARBON)		400 × 500 × 50H × 2			610 × 610 × 50H × 2			610 × 610 × 50H × 4		
SIZE	A (mm)	450			670			670		
	B (mm)	500			670			670		
	C (mm)	705			895			1,195		
	ø D (mm)	100			150			200		
	E (mm)	0			235			120		
	F (mm)	70			132			162		
	ø G (mm)	100			200			200		
	H (mm)	68			128			128		
개략중량 (Kg)		65			105			180		
그림		그림 1			그림 2					

* 본 사양은 성능향상을 위해 예고없이 변경될 수 있습니다.

ACT series 중형 이동식 A/C TOWER

실용신안등록
(제20-0438124호)

기체의 분자나 원자가 고체의 표면에 달라붙는 성질을 이용, 오염된 기체를 고체의 흡착제가 들어있는 흡착탑을 통과시킴으로써 특정한 유해가스 뿐만 아니라 악취도 함께 제거하는 집진기 입니다.

용 도

화학공장/페인트 부스/플라스틱 공장

특 징

- 냄새제거 집진기를 최소화하여 실내외 이동 사용이 가능합니다.
- 집진기 내부의 중앙부에 가스흡입으로 인하여 활성탄 수명이 일정하게 오래 갑니다.
- 도어형으로 활성탄 교체가 용이합니다. (유지관리 용이)
- 프리필터를 집진기 내부에 설치하므로 필터 수명을 연장합니다. (Option)
- 실용신안 등록 (제20-0438124호)

설치사례

Standard Dimension

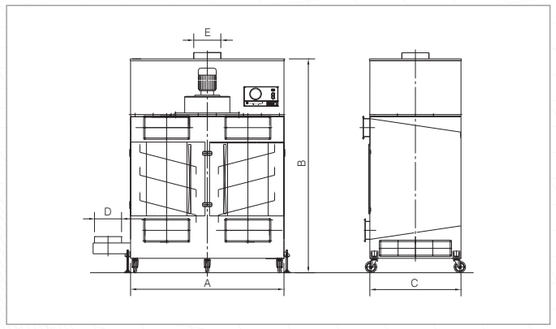

Specification

Type		ACT-25			ACT-40			ACT-60			ACT-80			ACT-100		
전원		220/380V 3P 60Hz, 440V(Option), 50Hz(Option)														
BLOWER (60Hz)	풍량 (m^3/min)	0	25	35	0	40	68	0	60	85	0	80	140	0	100	150
	정압 (mmAq)	300	230	125	260	230	200	330	230	200	310	250	120	330	250	150
BLOWER (50Hz)	풍량 (m^3/min)	0	20	30	0	35	65	0	50	62	0	70	120	0	100	120
	정압 (mmAq)	210	200	50	180	200	120	230	200	190	240	200	90	240	200	190
MOTOR (Kw)		1.5			2.2			3.7			5.5			3.7 × 2SET		
SIZE	A (mm)	1,600			1,600			1,600			1,600			1,700		
	B (mm)	1,900			2,100			2,700			2,800			2,700		
	C (mm)	750			900			900			1,200			1,400		
	ø D (mm)	ø 200			ø 250			ø 300			ø 350			ø 400		
	E (mm)	ø 250			ø 300			ø 350			ø 400			ø 450		
필터		활성탄														
여과면적 (m^2)		1.2			1.8			2.7			3.6			4.2		
활성탄량 (Kg)		240			360			550			720			840		

* 본 사양은 성능향상을 위해 예고없이 변경될 수 있습니다.

흡착탑 AT series

특허등록
(제10-0899733호)

흡착 장치는 기체의 분자나 원자가 고체의 표면에 달라붙는 성질을 이용, 오염된 기체를 고체의 흡착제가 들어있는 흡착탑을 통과시킴으로써 특정한 유해가스 뿐만 아니라 악취도 함께 제거하는 집진기입니다.

용 도

화학공장/페인트 부스/플라스틱 공장

특 징

- 대용량 냄새제거 집진기에 적합한 집진기입니다.
- 집진기 내부의 중앙부에 가스흡입으로 인하여 활성탄 수명이 일정하게 오래 갑니다.
- 하부 슬라이드 게이트 로 활성탄 교체가 용이합니다. (유지관리 용이)
- 프리필터를 집진기 내부에 설치하므로 필터 수명을 연장합니다. (Option)
- 특허청 특허 등록 (제10-0899733호)

설치사례

Standard Dimension

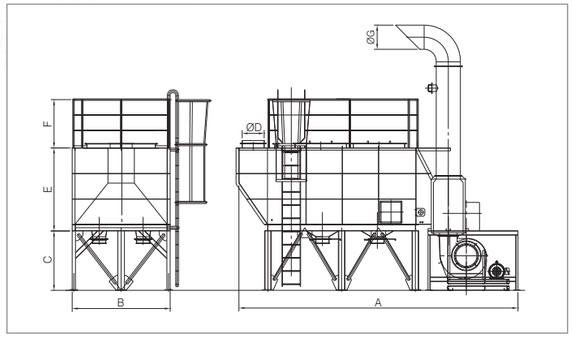

Specification

Type		AT-150	AT-200	AT-300	AT-400
전원		220/380V 3P 60Hz, 440V(Option), 50Hz(Option)			
BLOWER	풍량 (m^3/min)	150	200	300	400
	정압 (mmAq)	250	250	250	250
	MOTOR (Kw)	11	15	22	30
SIZE	A (mm)	5000	5500	6350	7500
	B (mm)	1,900	2000	2230	2230
	C (mm)	1000	1000	1000	1000
	ø D (mm)	ø 400	ø 500	ø 600	ø 700
	E (mm)	1700	1750	1750	2000
	F (mm)	1100	1100	1100	1100
	ø E (mm)	ø 450	ø 550	ø 650	ø 750
필터		활성탄			
여과면적 (m^2)		5.1	7.6	10	14
활성탄량 (Kg)		1300	1900	2600	3500

* 본 사양은 성능향상을 위해 예고없이 변경될 수 있습니다.

OT series 소형 오일 미스트 집진기

특허등록
(제10-1094485호)

내부필터 교환무

용 도

머시닝 센타/자동선반/밀링가공/호빙머신/태핑머신

특 징

1. 고효율 설계로 같은 풍량 과 정압이 타사 제품에 비해 동력이 적게 소요되므로 전기요금이 절약됩니다.
2. 사이클론 방식으로 내부로 유입되는 공기로 내부 필터를 자체 청소를 합니다.
3. 기계식 필터 사용으로 필터 교환을 하실 필요가 없습니다.
4. 산업안전보건 공단 등록 및 지원 품목 입니다.
5. 오일접촉부분이 모터부와 직접 접촉하지 않기때문에 모터 수명이 길다.
6. OT-SERIES 필터 구성
   1차 사이클론방식에 의한 MIST 제거 (필터 無)
   2차 원형금속 필터로 FUME 및 MIST 제거 (필터 교환 無)
   3차 FAN 임펠러에 의한 FUME 및 MIST 제거 (필터 無)
   4차 AFTER FILTER 기능(OPTION)
   1) 카본메트에 의해 오일 냄새를 제거합니다.
   2) 헤파필터 사용으로 0.3㎛의 입자를 99.97% 이상 정화합니다.
   3) SIZE: Ø350×330H
7. 순수독자기술로 특허출원중 – 소형오일미스트집진기 특허출원중 (제 10-2011-0044756)

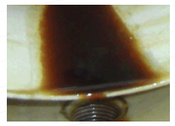

내봉 오일이 여과되는 사진

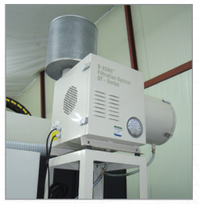

설치사례

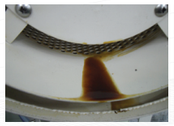

(주)삼화이엔지 오일미스트 집진기는 세계최초 특허기술들을 바탕으로한 기계식필터를 사용함으로서 전기요금 절약 뿐 아니라 생산성 향상에도 도움이 됩니다.

1. 기계가공시 발생되는 인체에 유해한 오일미스트 및 연기 냄새 등을 제거하므로서 쾌적한 작업환경을 만듭니다.
2. 사이클론과 기계식필터로 내부 필터 교환없이 영구적으로 사용하므로서 오일회수를 극대화 할수 있습니다.
3. 오일미스트를 제거하므로 가공기계의 수명을 연장합니다.

Standard Dimension

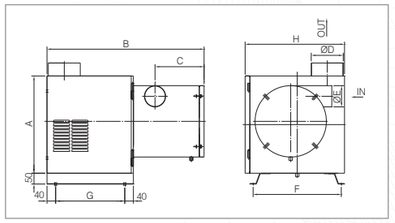

소형오일미스트집진기 비교표

	당사	A사	B사	C사
풍량 (m³/min)	12	12	10	8.3
정압 (mmAq)	90	120	150	?
MOTOR(Kw)	0.4	0.75	0.75	0.55
내부필터유무	유	유	유	유
내부필터재질	STEEL PLATE	POLYESTER	POLYESTER	?
내부필터교체유무	무	유	유	유
외부필터유무	유	유	유	유
외부필터재질	GLASS FIBER외	POLYESTER	POLYESTER	?
최종처리효율	0.3μ입자를 99.97%제거	1μ입자를 98%제거	99.7%제거	0.5μ입자?

Specification

Type		OT-50			OT-100			OT-200		
전원		220V 1P, 220V/380V 3P 60Hz, 50Hz(Option)								
BLOWER (60Hz)	풍량 (m³/min)	0	7	11	0	12	20	0	20	28
	정압 (mmAq)	120	60	0	170	90	0	220	90	0
BLOWER (50Hz)	풍량 (m³/min)	0	4	9.5	0	10	16.5	0	12	25
	정압 (mmAq)	90	70	0	130	80	0	170	90	90
MOTOR (Kw)		0.25			0.4			0.75		
AFTER FILTER	SIZE	ø350 × 330L × 68P								
	재질	GLASS FIBER								
SIZE	A (mm)	355			450			476		
	B (mm)	637			727			840		
	C (mm)	208			227			265		
	øD (mm)	148			148			148		
	E (mm)	98			98			148		
	F (mm)	340			378			428		
	øG (mm)	340			320			478		
	H (mm)	392			408			530		
개략중량 (Kg)		50			70			90		

* 본 사양은 성능향상을 위해 예고없이 변경될 수 있습니다.

오일 미스트 집진기 OME series

특허등록
(제10-1094485호)

1차 FILTER :
VOLTEX FILTER

용 도

머시닝 센타/자동선반/밀링가공/호빙머신/태핑머신/방전가공기/SPRAY도장작업/이형체 도포작업

특 징

– 4중FILTER 방식으로 MIST에서 유연(FUME)까지 완벽하게 포집합니다.
– 0.3㎛ 이상 99.997%이상 포집 가능한 HEPA FILTER를 장착합니다.
– FILTER 교환이 쉬운 SLIDE 방식을 채택 했습니다.
– 대용량으로 여러곳의 MIST발생기계를 한곳으로 집중하여 처리가 가능합니다.
– 타 오일미스트에 없는 원형 전처리 필터 내장으로 필터 수명을 연장합니다.

설치사례

Standard Dimension

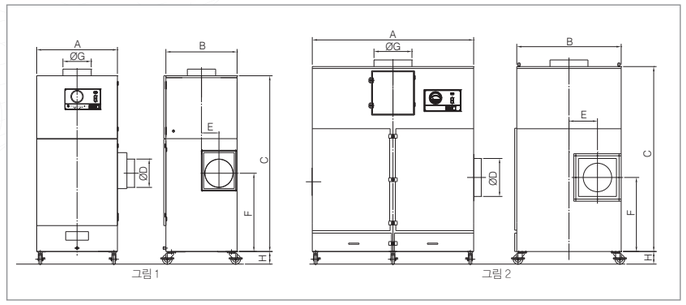

Specification

Type		OME-100			OME-200			OME-300			OME-500			OME-750			OME-1000			OME-1500		
전원		220V 1P, 220/380V 3P 60Hz, 50Hz(Option)						220/380V 3P 60Hz, 440V(Option), 50Hz(Option)														
BLOWER (60Hz)	풍량 (m³/min)	0	12	15	0	25	35	0	40	68	0	60	85	0	80	140	0	100	150	0	150	230
	정압 (mmAq)	290	200	160	300	230	125	260	230	200	330	230	200	310	250	120	330	250	150	320	250	140
BLOWER (50Hz)	풍량 (m³/min)	0	10	12	0	20	30	0	35	65	0	50	62	0	70	120	0	100	120	0	140	160
	정압 (mmAq)	190	150	110	210	200	50	180	200	120	230	200	190	240	200	90	240	200	190	240	200	190
MOTOR (Kw)		0.75			1.5			2.2			3.7			5.5			3.7 × 2SET			5.5 × 2SET		
FILTER	1차 필터	610×610×50			610×610×50			760×610×50			760×610×50			610×610×50×2			760×610×50×2			760×610×50×2		
	2차 필터	610×610×560×10			610×610×560×10			760×610×560×12			760×610×560×12			610×610×560×10			760×610×560×12			760×610×560×15		
		POCKET															POCKET × 2					
	3차 필터	610×610×75			610×610×150			760×610×150			760×610×292			610×610×292×2			760×610×292×2			760×610×292×2		
SIZE	A (mm)	670			670			820			820			1,344			1,650			1,650		
	B (mm)	670			670			820			820			900			950			1,000		
	C (mm)	1,375			1,515			1,680			1,860			2,055			1,990			2,050		
	øD (mm)	150			200			250			250			300			350			400		
	E (mm)	240			215			260			260			275			275			275		
	F (mm)	345			295			660			660			640			635			625		
	øG (mm)	150			200			300			300			350			400			450		
	H (mm)	128			128			128			128			160			160			160		
개략중량 (Kg)		120			165			280			305			680			710			760		
그림		그림 1												그림 2								

* 본 사양은 성능향상을 위해 예고없이 변경될 수 있습니다.

MX series 미스트 집진기

특허등록
(제10-1094485호)

1차 FILTER :
VOLTEX FILTER

3차 FILTER :
X-ZONE FILTER

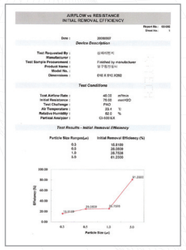

3차 FILTER : X-ZONE FILTER 인증

용 도

머시닝 센타/자동선반/밀링가공/호빙머신/태핑머신/방전가공기/SPRAY도장작업/이형체 도포작업

특 징

- X-ZONE FILTER SYSTEM
- 완전 기계식 집진여과기능으로 필터교체가 필요없는 영구적필터로 장착되어 자주교체하는 불편함이 없습니다.
- 대용량으로 여러곳의 MIST발생기계를 한곳으로 집중하여 처리할수 있습니다.
- 한국산업안전관리공단 인정
- 필요시 옵션으로 헤파필터 및 활성탄필터를 장착합니다.
- 특허 등록된 필터 장착 (제10-0899733호)

*** X-ZONE FILTER SYSTEM의 미스트 제거 원리**

1단계 : 공기중에 부유중인 미세한 오일이 1차 충돌판에 부착된다.
2단계 : 1차 충돌판에 부착되지 않은 미세입자는 각 충동구멍에 흡입되면서 2차 충돌한다.
3단계 : 2차 충돌판에서 제거되지 않은 입자는 내부 충돌판의 강제 회호리에 의한 3차원 충돌에 의해 제거 된다.

*** 시스템 구성**

여과 1단계 : X-zone filter
여과 2단계 : 데미스터
여과 3단계 : 부직포 FILTER-미처 여과 되지않은 미립자를 제거한다.
여과 4단계 : 필요시 헤파 필터 장착한다. (OPTION)

설치사례

Standard Dimension

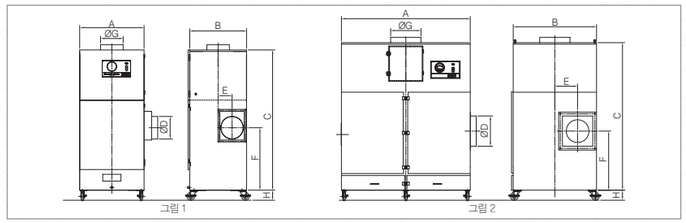

Specification

Type		MXV-100			MXV-200			MXV-300			MXV-500			MXV-750			MXV-1000		
전원		220V 1P, 220/380V 3P 60Hz, 50Hz(Option)						220/380V 3P 60Hz, 440V(Option), 50Hz(Option)											
BLOWER (60Hz)	풍량 (m³/min)	0	12	15	0	25	35	0	40	68	0	60	85	0	80	140	0	100	150
	정압 (mmAq)	290	200	160	300	230	125	260	230	200	330	230	200	310	250	120	330	250	150
BLOWER (50Hz)	풍량 (m³/min)	0	10	12	0	20	30	0	35	65	0	50	62	0	70	120	0	100	120
	정압 (mmAq)	190	150	110	210	200	50	180	200	120	230	200	190	240	200	90	240	200	190
MOTOR (Kw)		0.75			1.5			2.2			3.7			5.5			3.7 × 2SET		
SIZE	A (mm)	670			670			820			820			1,344			1,650		
	B (mm)	670			670			820			820			900			950		
	C (mm)	1,200			1,350			1,600			1,750			1,900			1,900		
	ø D (mm)	150			200			250			250			300			350		
	E (mm)	240			215			260			260			275			275		
	F (mm)	345			295			660			660			640			635		
	ø G (mm)	150			200			300			300			350			400		
	H (mm)	128			128			128			128			160			160		
개략중량 (Kg)		120			165			280			305			680			710		
그림		그림 1												그림 2					

* 본 사양은 성능향상을 위해 예고없이 변경될 수 있습니다.

회전 와류 집진기 MXVS series

특허등록
(제10-0899733호)

용 도

불꽃함유 분진, 부착성 분진, 고온 분진제거, 냄새를 동반한 오일분진, 냄새를 동반한 가스상 분진, 고기구이 집진기

특 징

1. 3차원 입체 제거 필터(영구집진필터)에 의한 분진, 가스, 액적을 제거 할수 있습니다.
2. 1차 원형 금속 필터에 의한 유해 물질을 제거하며, 나머지 잔류 유해물질은 와류에 의해 정화 합니다.
3. 2차 잔류된 물 입자는 고효율 영구 집진필터에 의해 제거합니다.
4. 내부에서 제거된 고형 이물질은 싶게 드레인 발브나 도어를 열고 배출이 가능한 구조를 갖고 있습니다.
5. 전면부에 투시창을 설치 하여 싶게 내부의 오염된 상태를 확인할수 있습니다.
6. 내부 자동 급수 장치로 24시간 연속 운전이 가능합니다.
7. 최적설계에 의한 Compact Size로 좁은 공간에 설치가 가능합니다.
8. OPTION으로 HEPA FILTER 나 MIDDUM FILTER 장착가능합니다.
9. 냄새제거액에 의한 냄새제거 집진기로 가능합니다.
10. 특허 등록(제10-0899733호)

설치사례

Standard Dimension

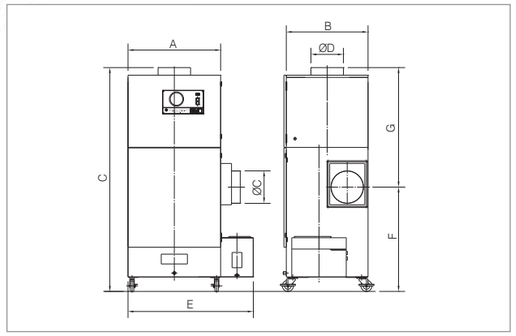

Specification

Type		MXVS-500 (표준형)		
전원		380V 3P 60Hz, 440V(Option), 50Hz(Option)		
BLOWER (60Hz)	풍량 (m³/min)	0	60	85
	정압 (mmAq)	330	230	200
BLOWER (50Hz)	풍량 (m³/min)	0	50	62
	정압 (mmAq)	230	200	190
MOTOR (Kw)		4		
FILTER	1차 데미스터	610 × 760 × 40		
	2차 X-Zone 필터	610 × 760 × 292		
	3차 프리 필터	610 × 760 × 40		
SIZE	A (mm)	850		
	B (mm)	750		
	ø C (mm)	300		
	ø D (mm)	300		
	E (mm)	1150		
	F (mm)	1000		
	G (mm)	1100		
	H (mm)	2055		
개략중량 (Kg)		250		

* 본 사양은 성능향상을 위해 예고없이 변경될 수 있습니다.

SCR series 세정집진장치

용 도

화학공장/축산농업/비료공장/쓰레기 처리장/도금공장/반도체 제조공장

특 징

- 냄새와 분진등 다양한 대기 오염물질을 동시에 제거 가능하다.
- 낮은 압력손실로 유지 비용이 저렴하다.
- 고온이나 저온에서도 쉽게 사용이 가능하다.
- 사용재질에 따라 SUS304, PP, PVC 등이 제작이 가능하다.

설치사례

Standard Dimension

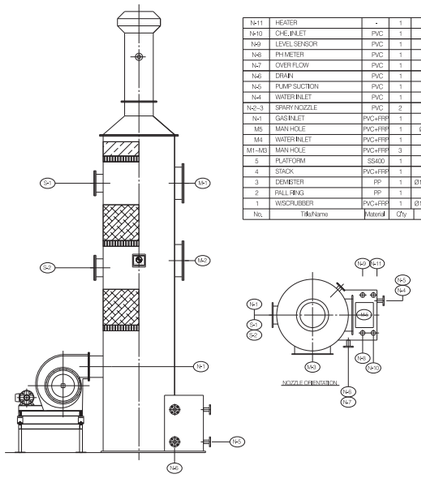

No.	TitleName	Material	Q'ty	Size	Remark
N-11	HEATER	-	1	50A	
N-10	CHE.INLET	PVC	1	15A	
N-9	LEVEL SENSOR	PVC	1	50A	
N-8	PH METER	PVC	1	50A	
N-7	OVER FLOW	PVC	1	25A	
N-6	DRAIN	PVC	1	25A	
N-5	PUMP SUCTION	PVC	1	40A	
N-4	WATER INLET	PVC	1	15A	
N-2~3	SPRAY NOZZLE	PVC	2	32A	
N-1	GAS INLET	PVC+FRP	1	-	
M3	MAN HOLE	PVC+FRP	1	Ø250x350	
M4	WATER INLET	PVC+FRP	1	15A	
M1~M3	MAN HOLE	PVC+FRP	3	Ø400	
5	PLATFORM	SS400	1		
4	STACK	PVC+FRP	1	Ø400	-
3	DEMISTER	PP	1	Ø1300X250H	-
2	PALL RING	PP	1	1.2M3	-
1	W.SCRUBBER	PVC+FRP	1	Ø1300X4600	-

Specification

Type		SCR-50	SCR-100	SCR-200	SCR-300	SCR-400
전원		220/380V 3P 60Hz, 440V(Option), 50Hz(Option)				
BLOWER	풍량 (m³/min)	50	100	200	300	400
	정압 (mmAq)	200	200	200	200	200
	MOTOR (Kw)	4	11	22	25	30
SIZE	지름 (ø mm)	1000	1300	2000	2400	2700
	높이 (mm)	4200	4200	4900	5000	5300

* 본 사양은 성능향상을 위해 예고없이 변경될 수 있습니다.

용접흄 집진기 EF series

다목적 이동형 집진기는 사용 목적에 따라 용접흄 집진기, 공사 현장 철거 작업, ACF 필터에 의한 냄새제거 기능을 집진기 한대로 실현한 제품입니다.

용 도

- ARC용접 / CO_2용접 / MAG용접 / 용단작업 / 특수용접 등 FUME(흄)이 발생하는 작업:MODEL-EFA
- 공사 현장 이동 작업 : MODEL-EFB
- 이동 작업시 냄새제거 작업 : MODEL-EFS

특 징

- 송풍기가 중앙에 위치하여 상하좌우 소음 완벽 차단 효과로 저소음 실현
- DOOR형으로 공구 없이 필터 교환 가능 (유지관리 용이)
- 중앙부에 스위치가 있어 편리하게 동작 할 수 있습니다.
- 한대의 집진기로 필터 교환만으로 여러 작업을 동시에 수행합니다.
- 집진기 하부에 장착된 DUST BOX는 슬라이드 방식으로 간단히 탈착되므로 분진 회수가 쉽습니다.
- 필터 보호용 전처리 금속 필터 채용 했습니다. (Option)

설치사례

Standard Dimension

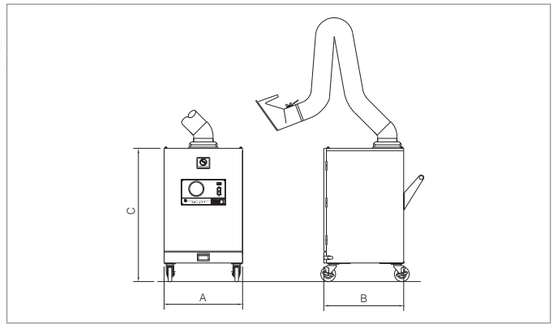

Specification

용도		용접흄 집진기	공사현장용 집진기	냄새제거 집진기	용접흄 집진기	공사현장용 집진기	냄새제거 집진기
형식		EFA – 200	EFB – 200	EFS – 200	EFA – 300	EFB – 300	EFS – 300
전원		220/380V 3P 60Hz, 440V(Option), 50Hz(Option)					
BLOWER (60Hz)	풍량 (m³/min)	0	25	35	0	40	68
	정압 (mmAq)	280	230	125	260	230	200
BLOWER (50Hz)	풍량 (m³/min)	0	20	30	0	35	65
	정압 (mmAq)	190	200	50	180	200	120
Motor (Kw)		1.5			2.2		
Dimension	폭 (A)	670mm					
	길이 (B)	682mm					
	높이 (C)	1170mm					
Flexible Arm	길이/수량	2m × 1 SET			3m × 1 SET		
	직경	ø 150mm			ø 150mm		
Filter	1차 필터	데미스터	프리필터	프리필터	데미스터	프리필터	프리필터
	2차 필터	사각 카트리지 필터	사각 카트리지 필터	사각 카트리지 필터	사각 카트리지 필터	사각 카트리지 필터	사각 카트리지 필터
	3차 필터	헤파 필터	헤파 필터	ACF 필터	헤파 필터	헤파 필터	ACF 필터
버켓용량 (ℓ)		17					
개략중량 (FILTER, ARM 포함)		약 70Kg			약 80Kg		

* 본 사양은 성능향상을 위해 예고없이 변경될 수 있습니다.

FC series 휴대용 흄 집진기

특허등록
(제10-1149615호)

용 도

약국/개인 청소기/반도체 공정/개인별 용접흄 집진기로 사용합니다.

특 징

1. 고성능 사이클론 탑재로 필터 수명을 연장합니다.
2. 0.3㎛ 이상의 오염먼지로 99.9% 이상 제거하는 고성능 헤파필터를 사용하였습니다.
3. 7Kg의 경량으로 이동성이 용이하며, 안전하고 효율적인 사용이 가능합니다.
4. 특허 등록 (제10-1149615호)

Standard Dimension

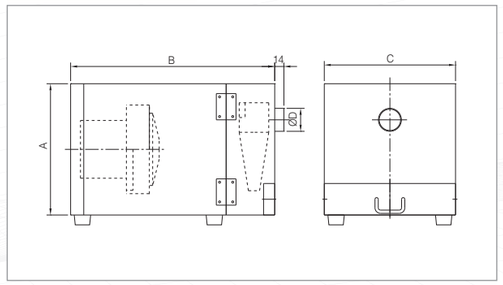

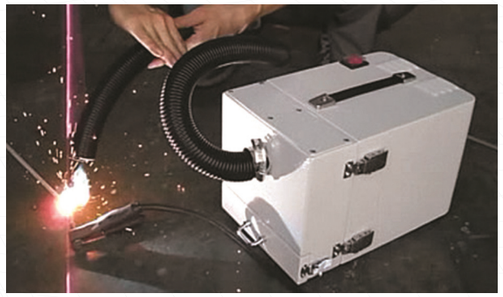

Specification

Type		FC-100
전원		220V 단상
BLOWER	풍량 (m³/min)	2.65(max.)
	정압 (mmAq)	2600(max.)
	MOTER (kw)	1.1KW
FILTER	1차 필터	PRE FILTER
	2차 필터	HEPA FILTER
SIZE	A (mm)	200
	B (mm)	311
	C (mm)	200
	ø D (mm)	35
사용시간		6분 운전, 3분 정지 (360시간 이상 운전 가능)
중량 (Kg)		7Kg
소음 (DB)		75

* 본 사양은 성능향상을 위해 예고없이 변경될 수 있습니다.

실험실용 암후드 CLE series

용 도

국소배기 장치인 암후드는 특정위치의 소량의 오염된 공기를 신속하게 배기시켜 줌으로서 사용자와 취급지역을 오염물질로부터 안전하게 보호하여 준다.

특 징

- 배기시스템은 회전과 상, 하 움직임이 자유로운 관절구조로 이루어져 있어 특정위치로의 이동이 자유롭다.
- 배기풍속을 조절 할 수 있는 Damper가 부착되어 있어 작업환경에 따라 사용자가 임의로 풍속을 조절 할 수 있다.

설치사례

Standard Dimension

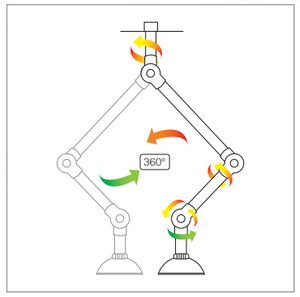

Specification

Model	Dimensions W×D×T(mm)
CLE-001-05	ø75 × 1,500
	Dia × L(mm)

특 징

Pipe Holder	PP Resin
Pipe	PP Resin
Dome Hood	PP, PE (Selectable)
Bracket	SCP2 Steel Plate With Epoxy Powder Coated

Bracket

Celling Type

Specifications

Model No.	Dimensions W×D×T(mm)
CLE-006	300×300×2.0

Roof Type

Specifications(Custom Design)

Model No.	Dimensions W×D×H(mm)
CLE-007A	200×220×250
CLE-007B	200×220×500
CLE-007C	200×220×700

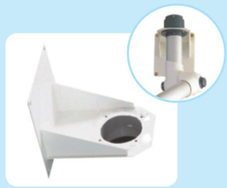

Wall Type

Specifications

Model No.	Dimensions W×D×H(mm)
CLE-008	200×210×220

SHA series 산업용 암후드

실용신안등록
(제20-0443107호)

용 도

화학 및 약품실험실내 분진 제거, 작업시 발생하는 미세연기 및 냄새제거 미세분말, 파우더가루 제거, 작업시 인체유해한 가스발생 제거

특 징

360° 회전	상부 회전축이 360° 자유롭게 움직여 작업자가 원하는 위치에 부드럽게 회전시켜 작업할 수 있습니다.
비용절감 효과	기존 ARM HOOD와 차별화로 흡입시 압력손실을 막아 비용절감은 물론, 자체풍량 조절기능으로 한대의 송풍기를 여러대의 후드에 설치하여 작업할 수 있습니다.
구성	2개의 관절부 실린더가 자리하고 있어, 오래 쓰더라도 쉽게 관절부가 흘러내리지 않는 장점이 있으며, 스테인레스 및 PP, SS400 등 다양한 재질구성으로 고객만족을 실현합니다.
외관	미려한 외관으로 청정지역에서도 설치 사용이 가능합니다.
GMP, FDA 생산라인 통과 제품 실용신안 등록 제품 (제20-0443107호)	

설치사례

Specification

MODEL	ARM DUCT (mm/in)	ARM LENGTH (M/in)	HOOD Diameter (M/in)
SHA-10-20	100/4	2/78.2	ø200/9.8
SHA-10-25	100/4	2.5/98.4	ø200/9.8
SHA-10-30	100/4	3/118	ø200/9.8
SHA-10-35	100/4	3.5/137.7	ø200/9.8
SHA-15-20	150/6	2/78.7	ø400/11.8
SHA-15-25	150/6	2.5/98.4	ø400/11.8
SHA-15-30	150/6	3/118	ø400/11.8
SHA-15-35	150/6	3.5/137.7	ø400/11.8
SHA-20-20	200/8	2/78.7	ø350/13.7
SHA-20-25	200/8	2.5/98.4	ø350/13.7
SHA-20-30	200/8	3/118	ø350/13.7
SHA-20-35	200/8	3.5/137.7	ø350/13.7

* 본 사양은 성능향상을 위해 예고없이 변경될 수 있습니다.

FLE series 플렉시블 암후드

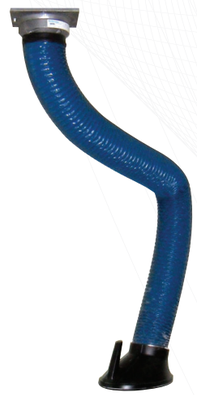

용 도

분진 제거, 작업시 발생하는 미세연기 및 냄새제거, 파우더가루 제거, 작업시 인체유해한 가스발생 제거용

특 징

- 상부 회전축이 360° 자유롭게 움직여 작업자가 원하는 위치에 부드럽게 회전시켜 작업할 수 있습니다.
- 배기풍속을 조절가능한 Damper가 부착되어 있어 작업환경에 따라 풍속을 조절 할 수 있습니다.
- 회전과 상, 하 움직임이 자유로운 관절구조로 이루어져 있어 특정위치로의 이동이 자유롭습니다.

Standard Dimension

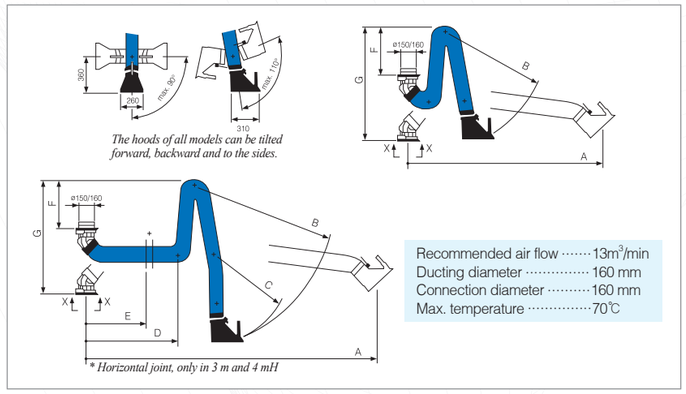

설치사례

(국산)

송풍기 ST series

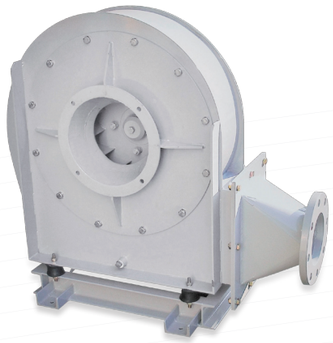

당사의 FAN BLOWER는 당사의 특수기술로 제작되어 고효율의 축동력을 올릴 수 있으며, 풍량은 1m³/min~1000m³/min의 송풍기 제작이 가능하며 또한 풍압은 40mmAg~1500mmAg까지 제작 가능합니다. 또한 SUS304, SUS316L 등 특수주문형 송풍기 제작도 가능합니다.

용 도

산업용 송풍기, 각종 집진용 송풍기, 화학, 제철소 등

특 징

- 타 송풍기에 비해 고효율 송풍기로 생산하므로 운전비가 절약됩니다.
- 타 송풍기에 비해 동일용량에 대한 크기가 적으므로 설치면적이 적어집니다.

Standard Dimension

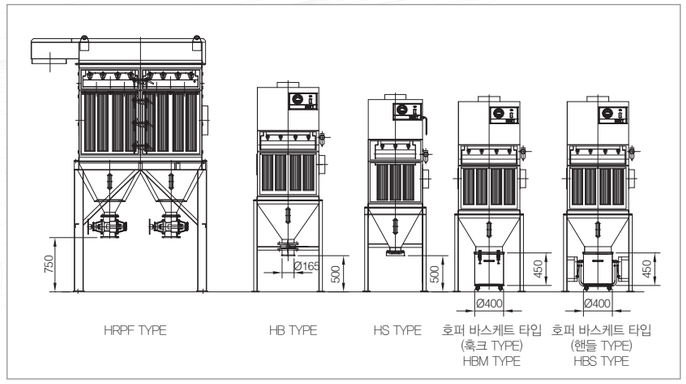

OPTIONAL PARTS

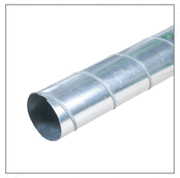
Spiral duct-Zinc steel plate

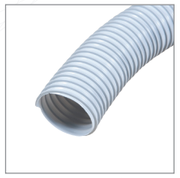
Flexible hose-Zinc steel plate

Multi flexible hose

Clean hose

Aluminum foil duct

Damper-Zinc plate

R, Y-T BRANCH-Zinc steel plate

Reducer-Zinc steel plate

Cartridge filter set

Square shape hood-Zinc steel plate

Round hood-Zinc steel plate

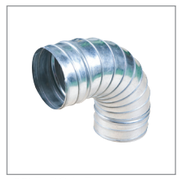
90° ELBOW-Zinc steel plate

Plants type-Zinc steel plate

Y Branch-Zinc steel plate

R, CROSS Y-T BRANCH-Zinc steel plate

SUS BAND

Chaos

FLEXIBLE ARM